GBL+GDOP1

GDOL1+GBP

Roltechnik a.s.; Czech Republic, 56933 Třebařov 160,
tel.:+420 461 324 301/302, fax: +420 461 324 297,
http//:www.roltechnik.com; e-mail: objednavky@roltechnik.cz

R01
MA1502

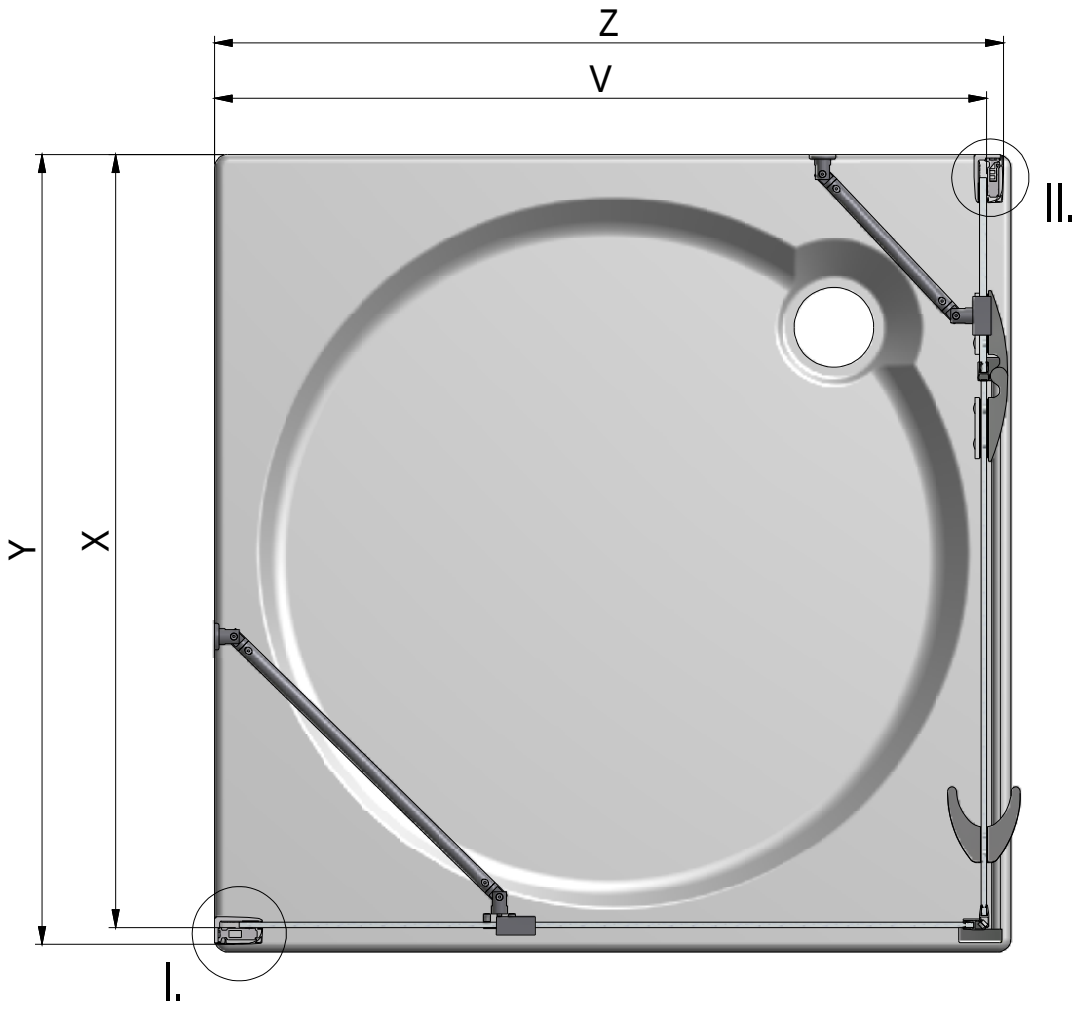

II.

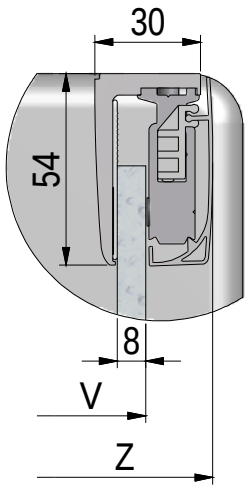

I.

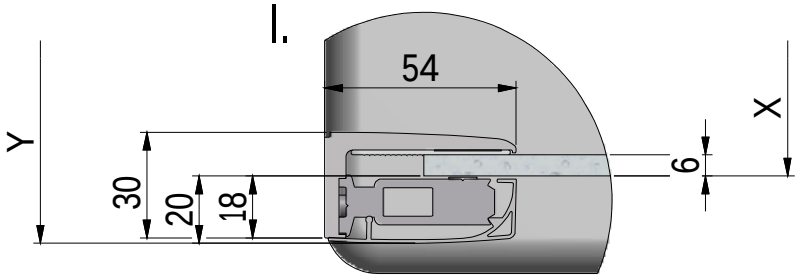

	X (mm)		Y (mm)		V (mm)		Z (mm)	
	MIN	MAX	MIN	MAX	MIN	MAX	MIN	MAX
800x800	755	780	775	800	755	780	775	800
900x900	855	880	875	900	855	880	875	900
1000x800	955	980	975	1000	755	780	775	800
1200x800	1155	1180	1175	1200	755	780	775	800
1200x900	1155	1180	1175	1200	855	880	875	900

1. 1x
V58

2. 1x
V56

3. 1x
V57

4. 1x 6mm
1x 8mm

6. 2x
P2294

5. 1x

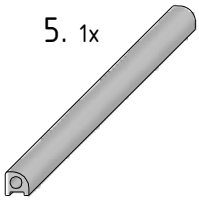

7. 8x
M0511
n6

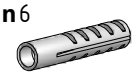

8. 8x
M0811
3,9x38

16. 2x
M1916

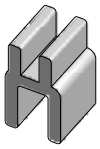

9. 8x
M5974

10. 8x
M5975

11. 4x
M5924

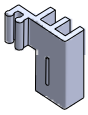

12. 4x
M5925

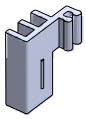

17. 1x
M2651

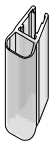

18. 1x
M4174

19. 1x
M4175

15. 1x
M6594

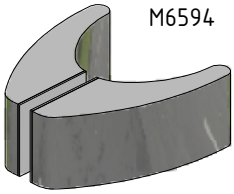

26. 1x (GDO1/1200 2x)
M6825

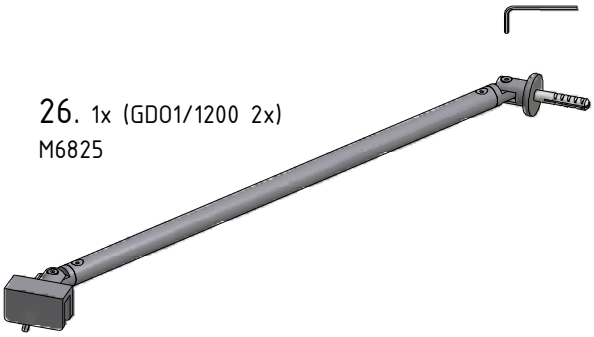

27. 1x
M6473

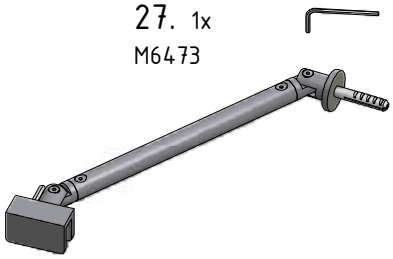

GDOL1+GBP

13. 2x
ND01-2843

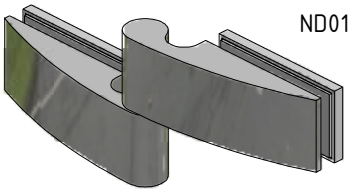

30. 1x
M8928

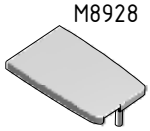

24. 1x

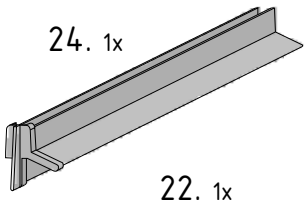

28. 1x
M6646

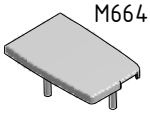

20. 1x
M6596

22. 1x
M6598

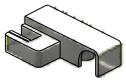

GDOP1+GBL

31. 1x
M8927

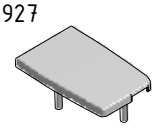

29.1x
M6645

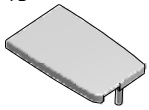

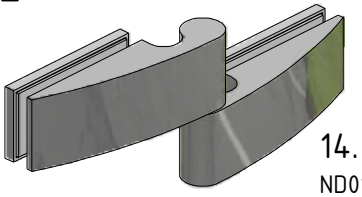

14. 2x
ND01-2843

25. 1x

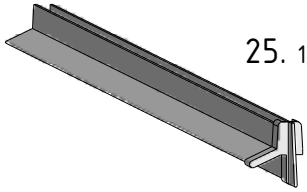

23. 1x
M6597

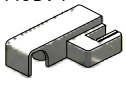

21. 1x
M6595

PDF vytvořeno zkušební verzí pdfFactory www.fineprint.cz

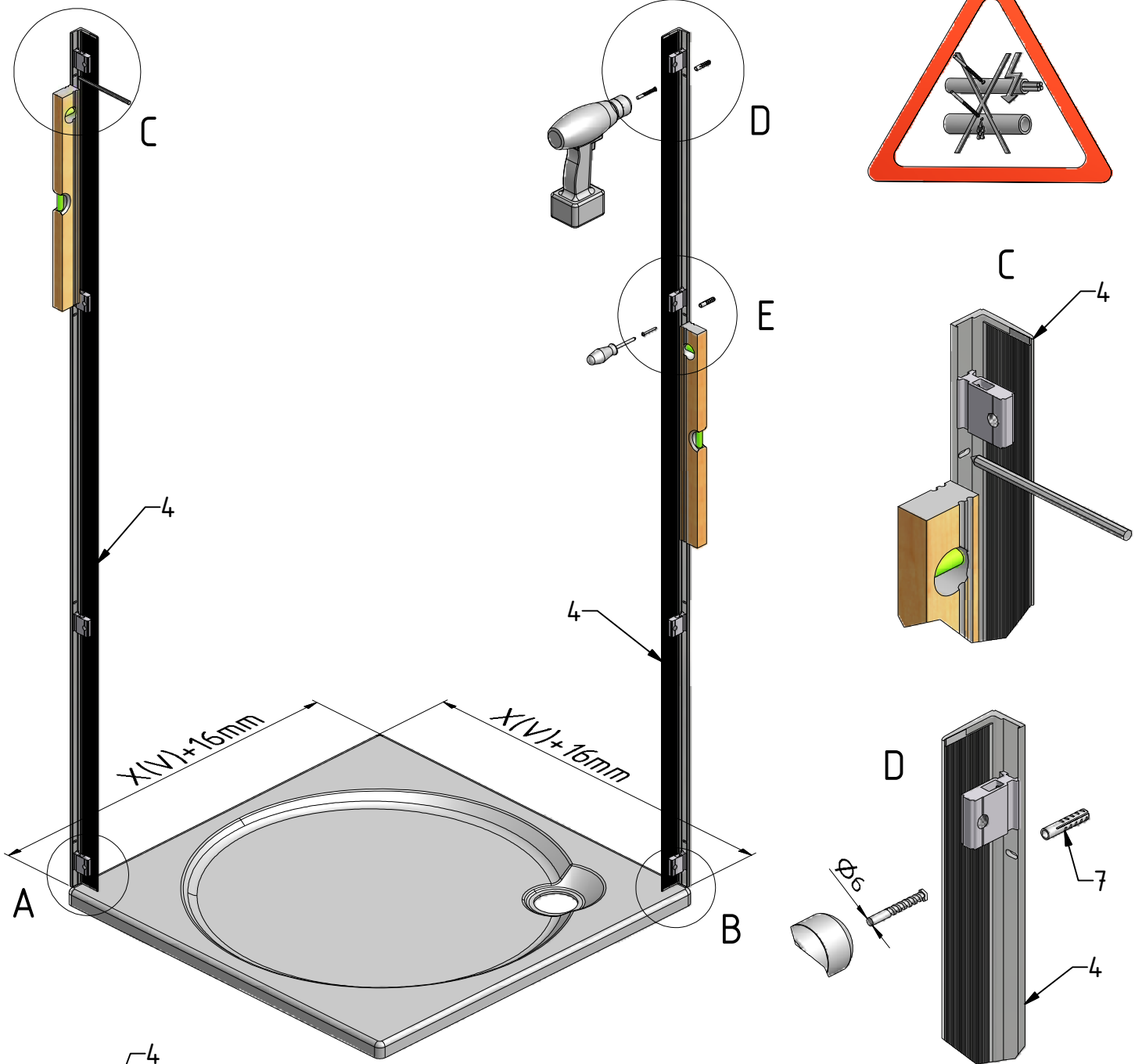

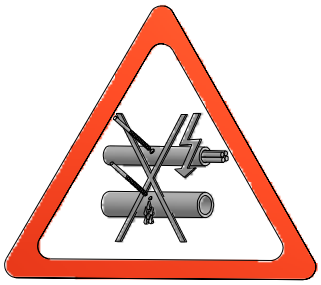

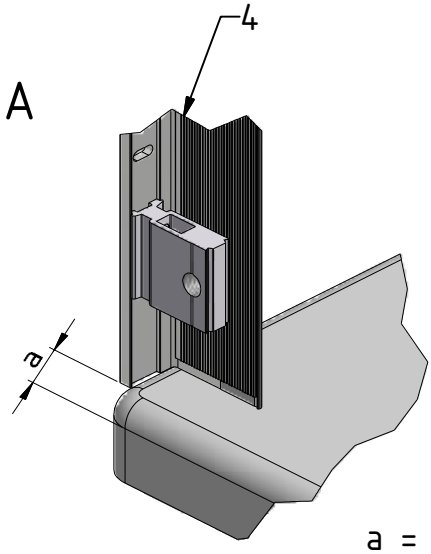

a = a

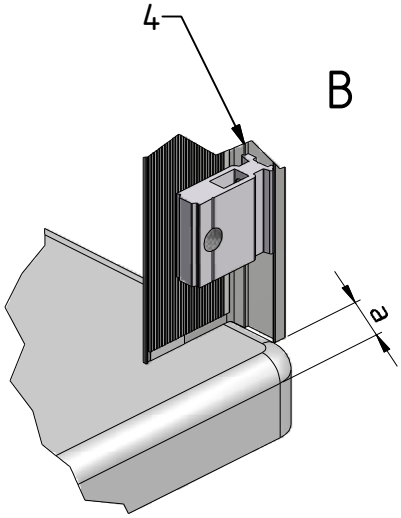

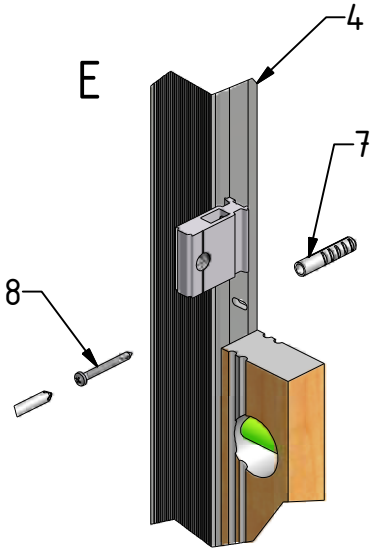

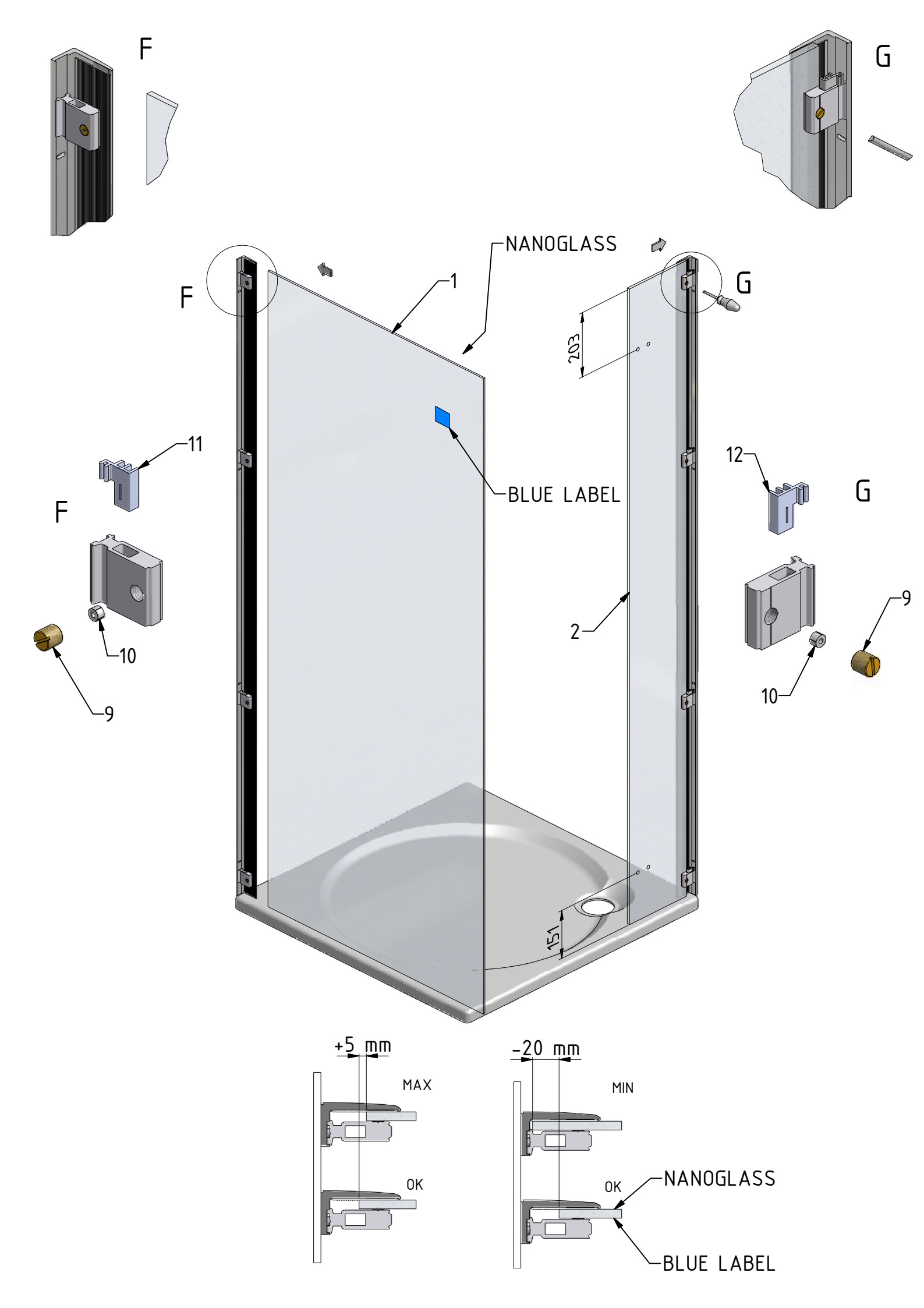
F
G
NANOGLASS
1
F
G
203
11
12
BLUE LABEL
F
G
2
9
10
10
9
151
+5 mm
MAX
OK
-20 mm
MIN
OK
NANOGLASS
BLUE LABEL

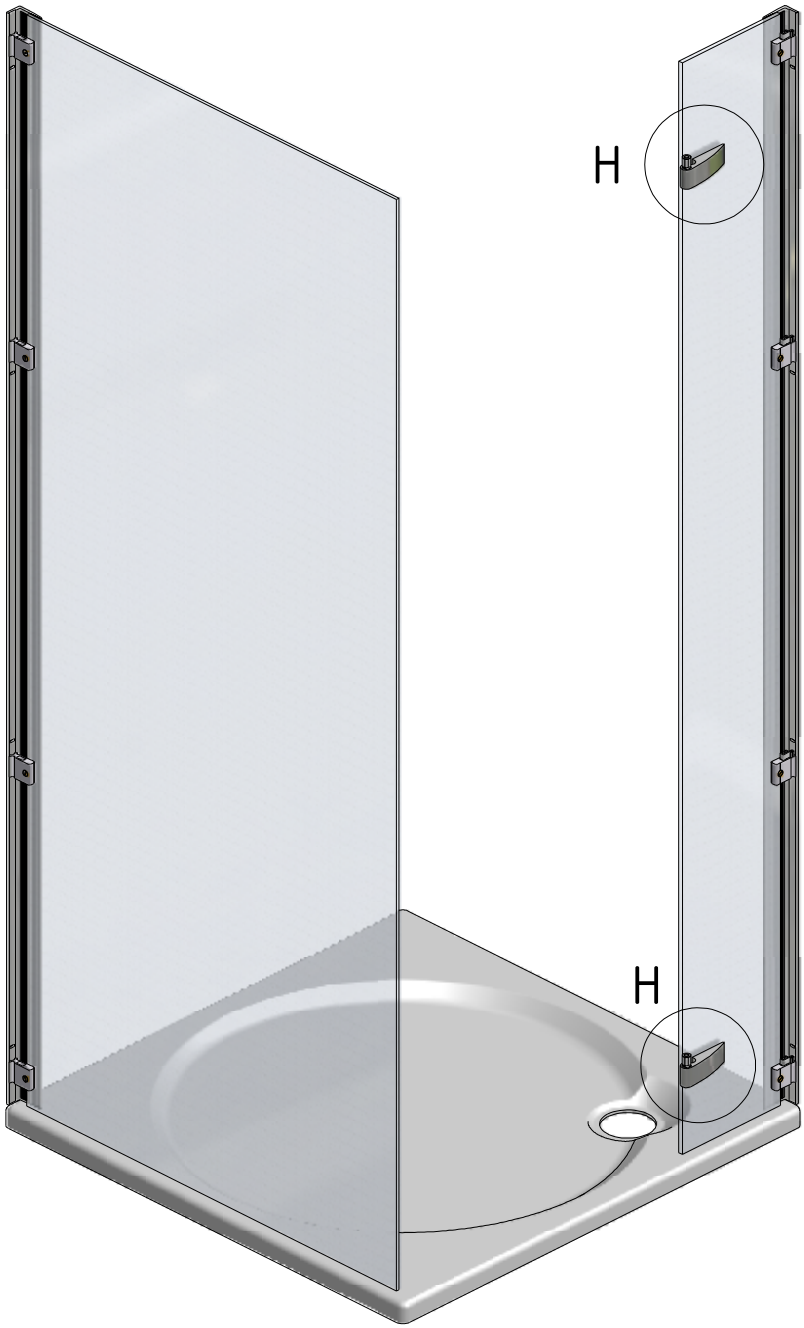
H
H

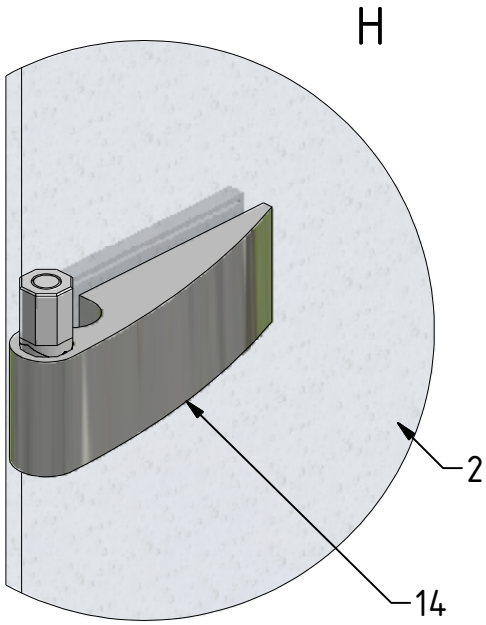
H
2
14

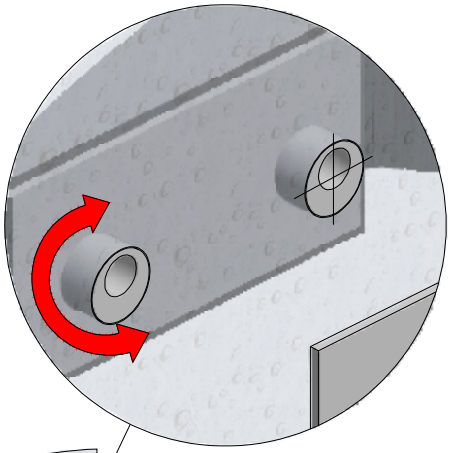
I

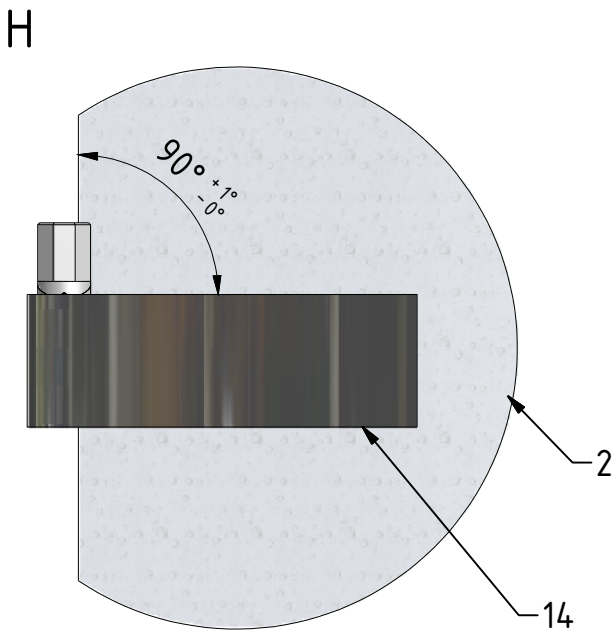
H
90° +1° -0°
2
14

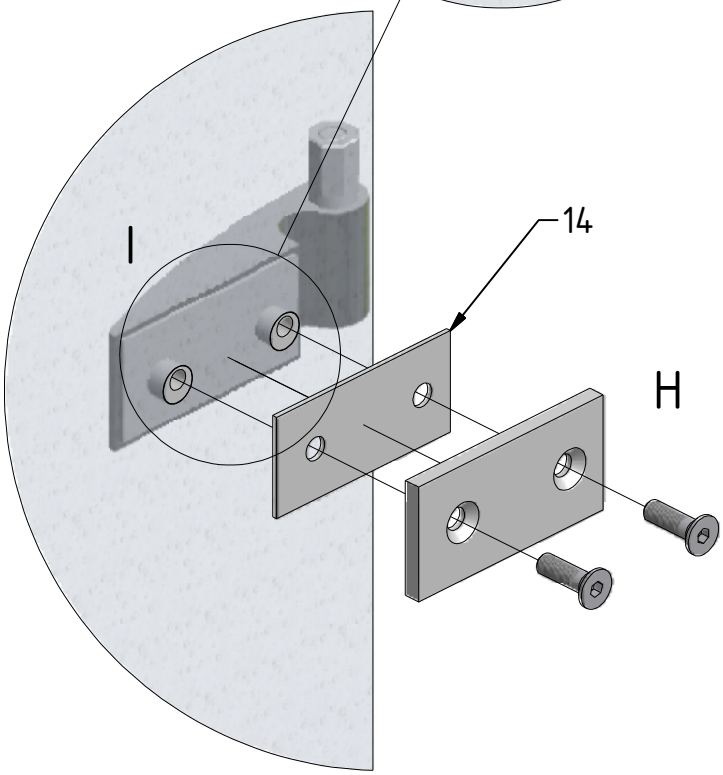
I
14
H

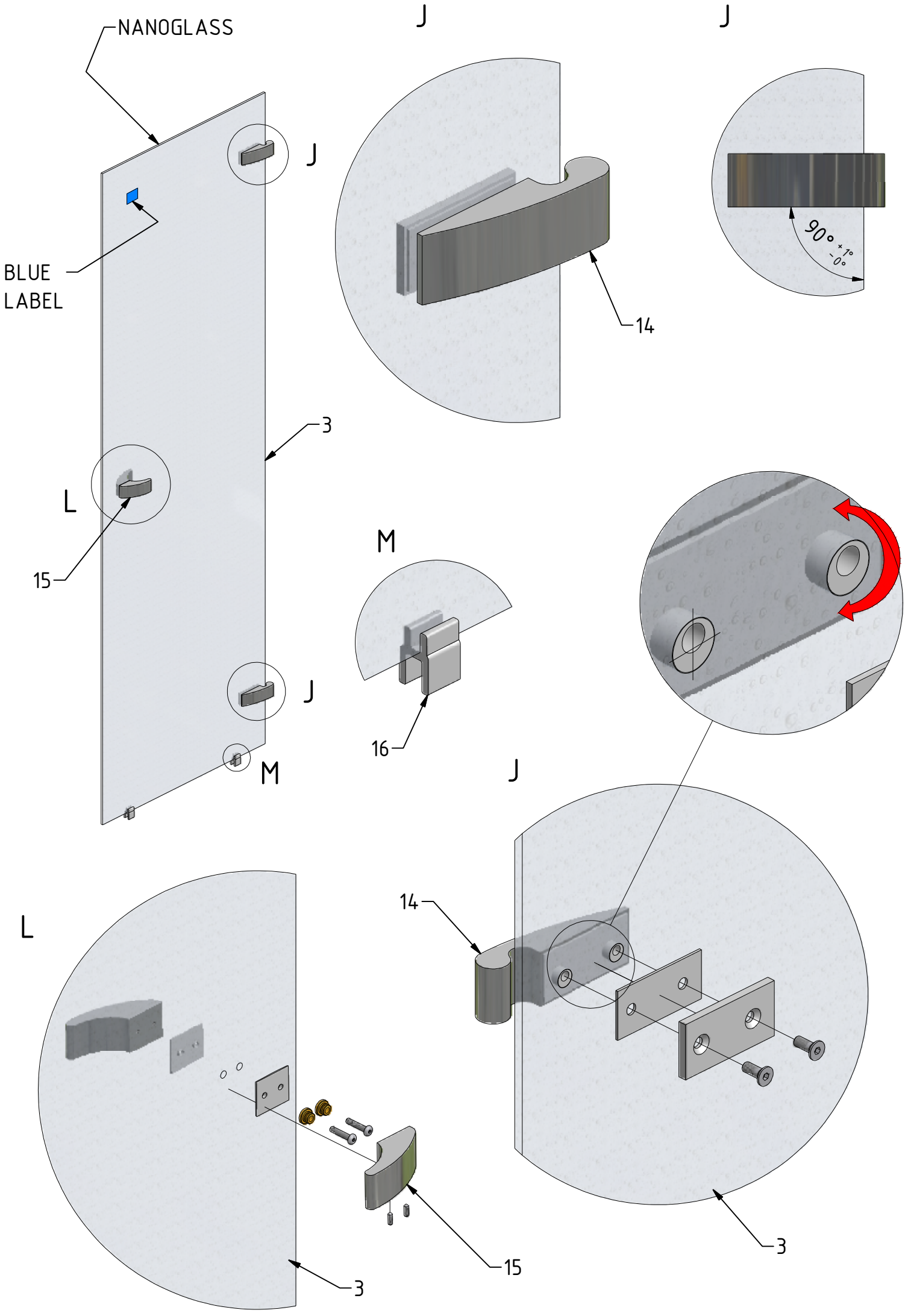
NANOGLASS
BLUE LABEL
J
J
J
J
L
M
M
L
3
3
3
14
14
15
15
16
90° +1° -0°

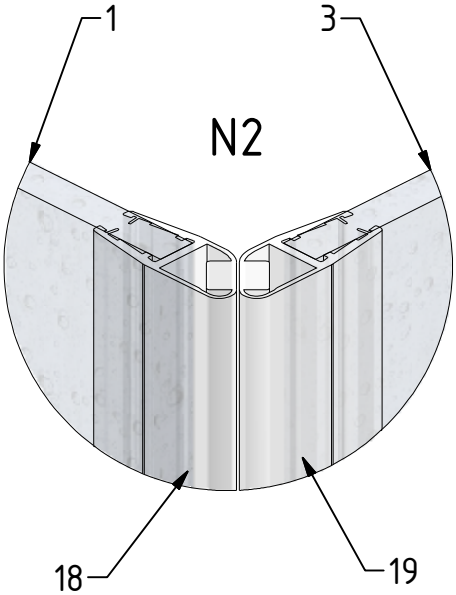
1
3
N2
18
19

O2
N2
O1
N1

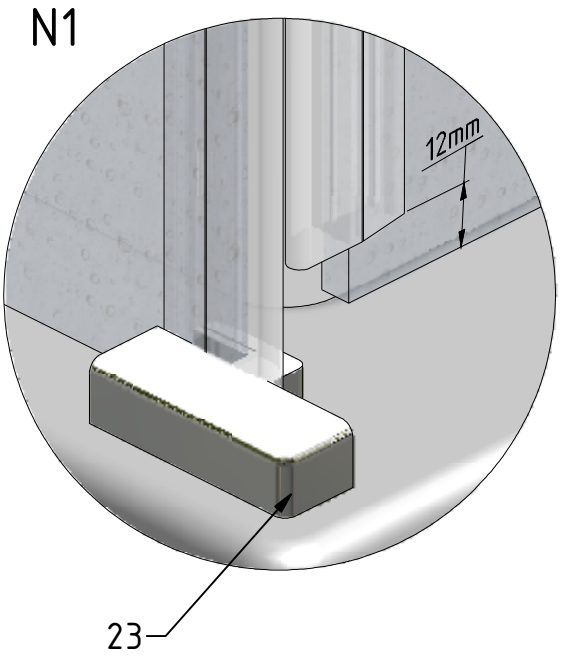
N1
12mm
23

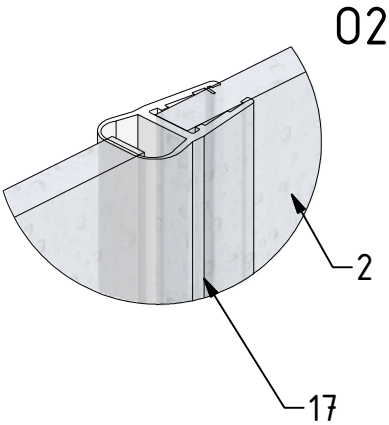
O2
2
17

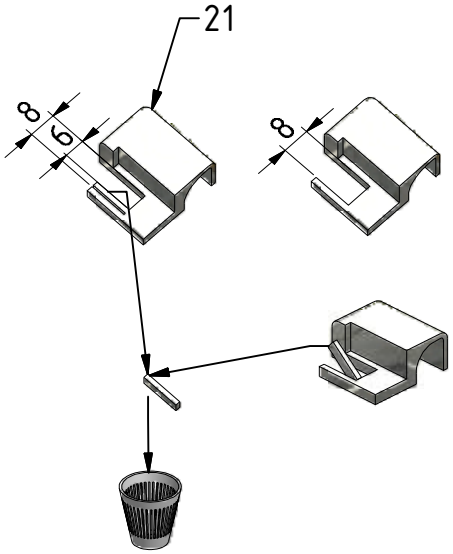
21
8
6
8

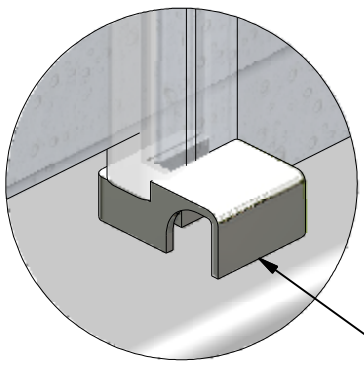
O1
21

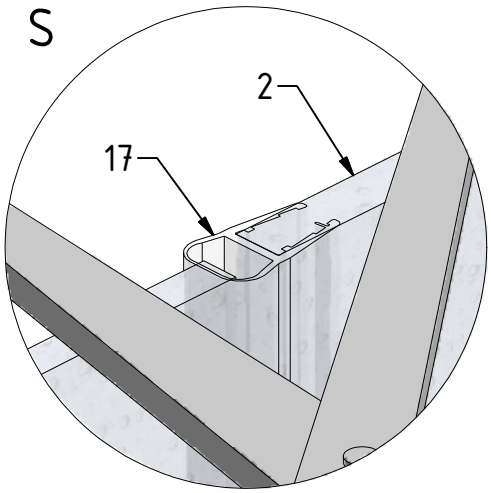
S
2
17

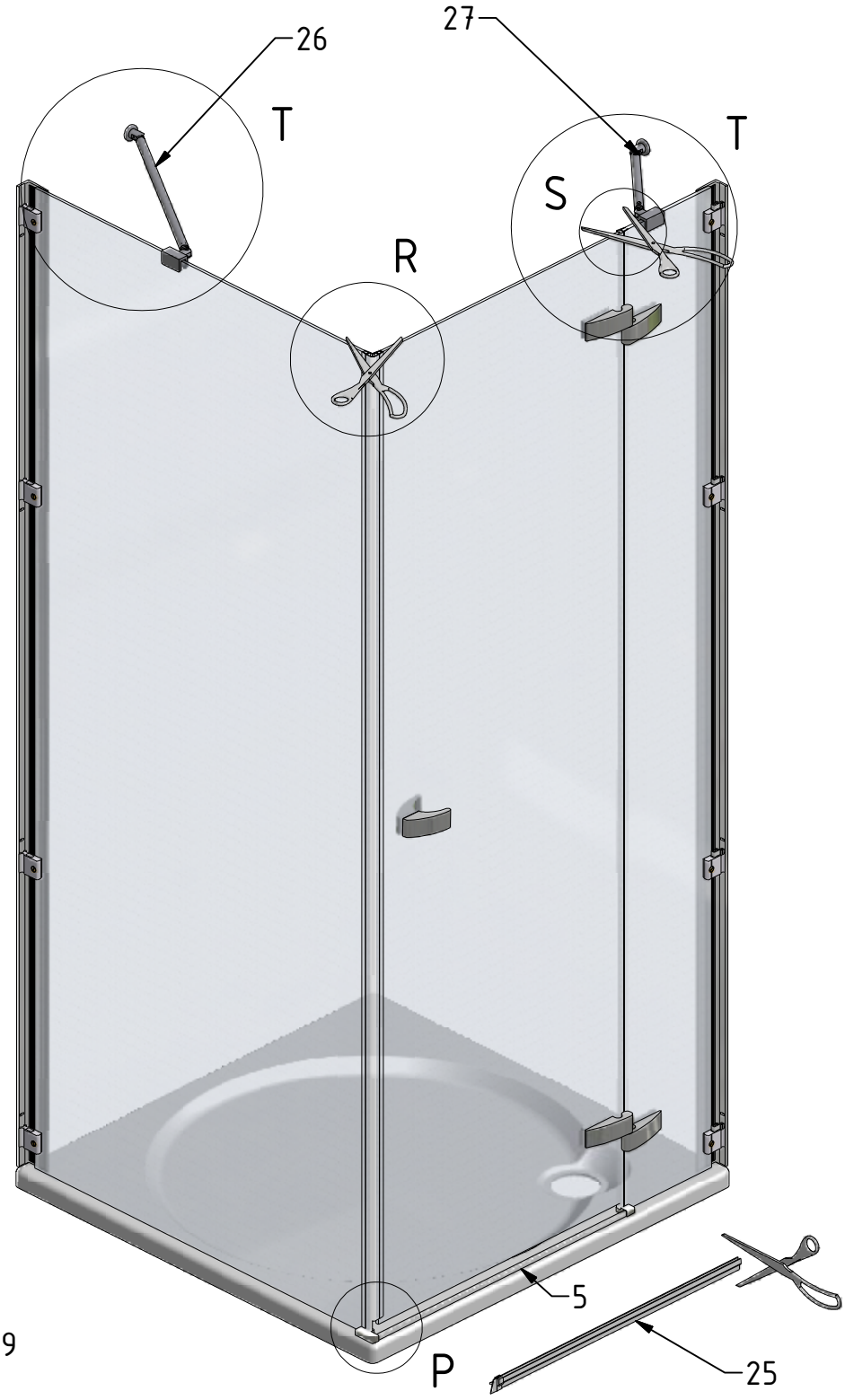
26
27
T
T
S
R
5
P
25

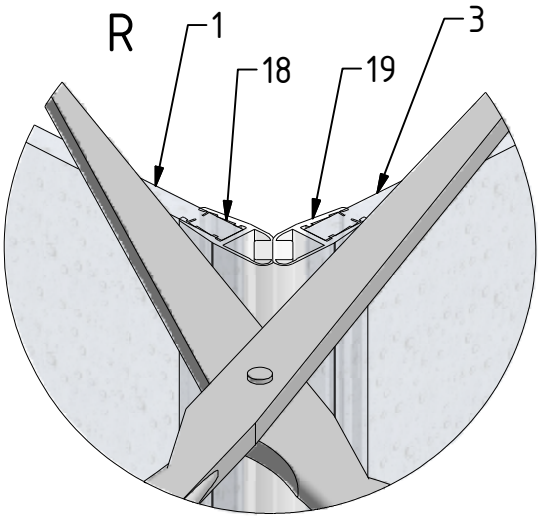
R
1
18
19
3

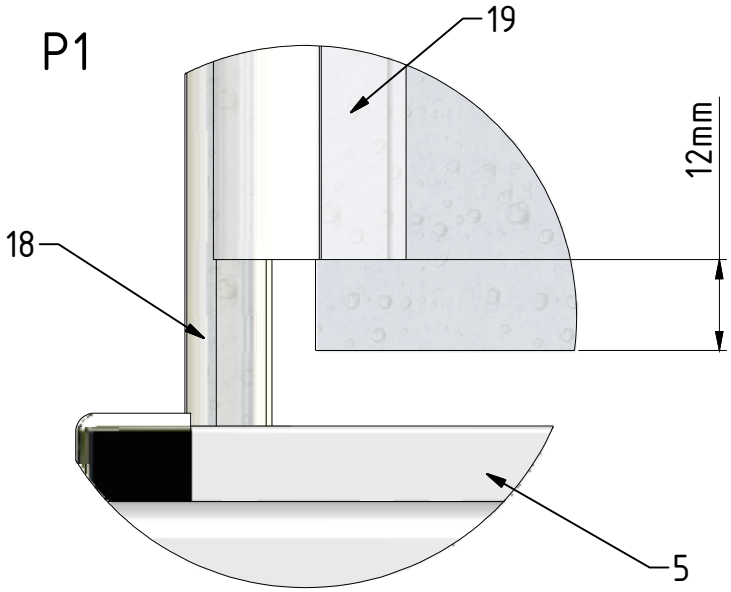
P1
19
12mm
18
5

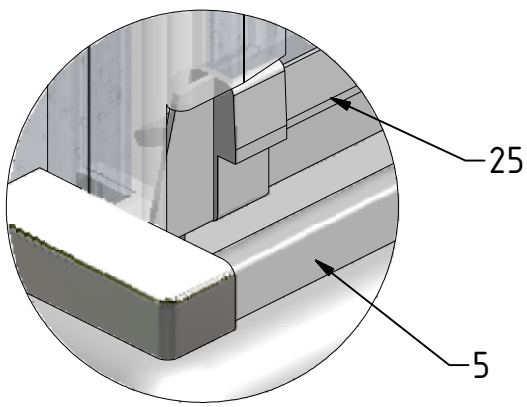
P2
25
5

T1

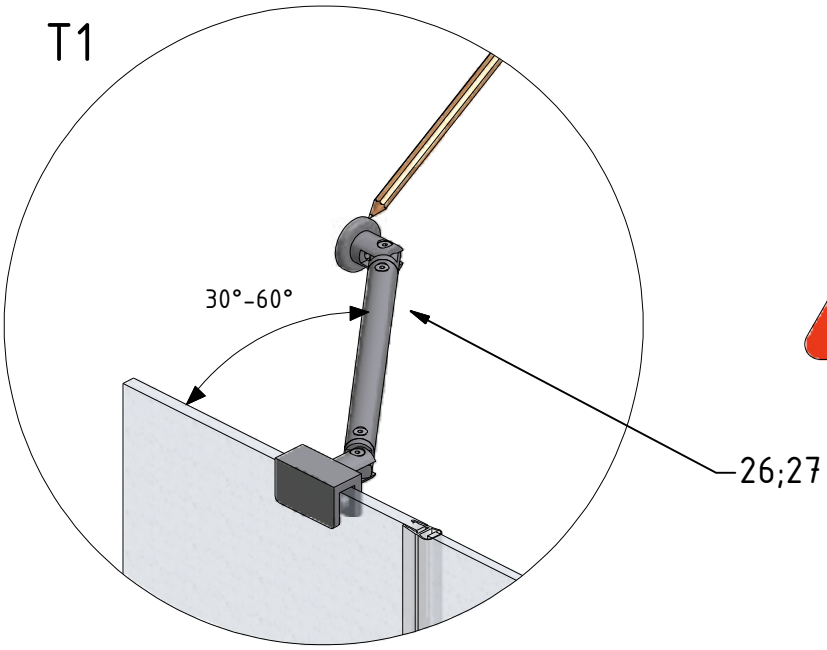

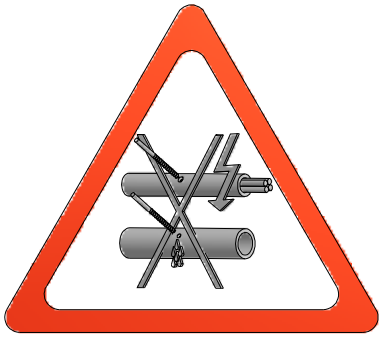

T2

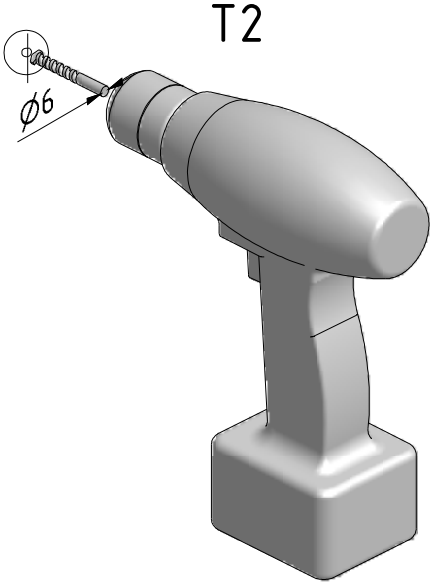

T3

T4

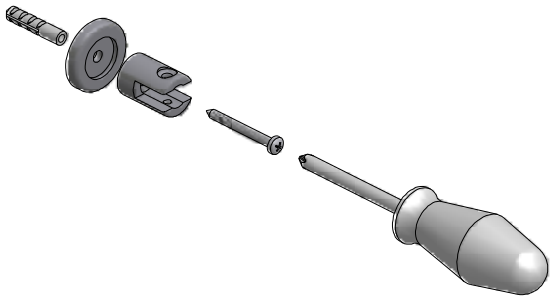

T5

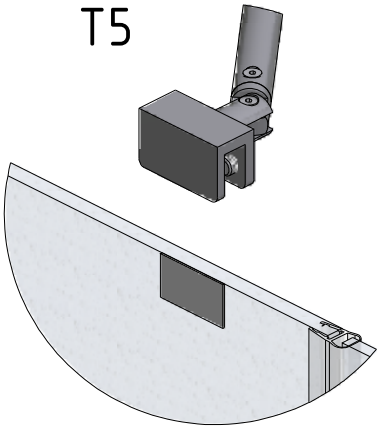

T6

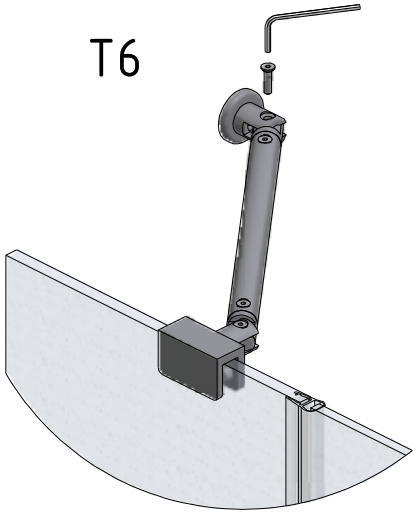

T7

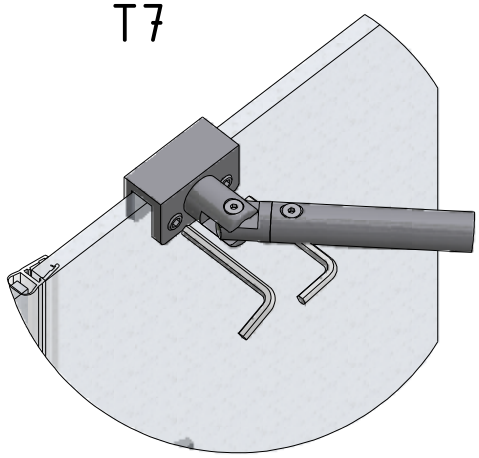

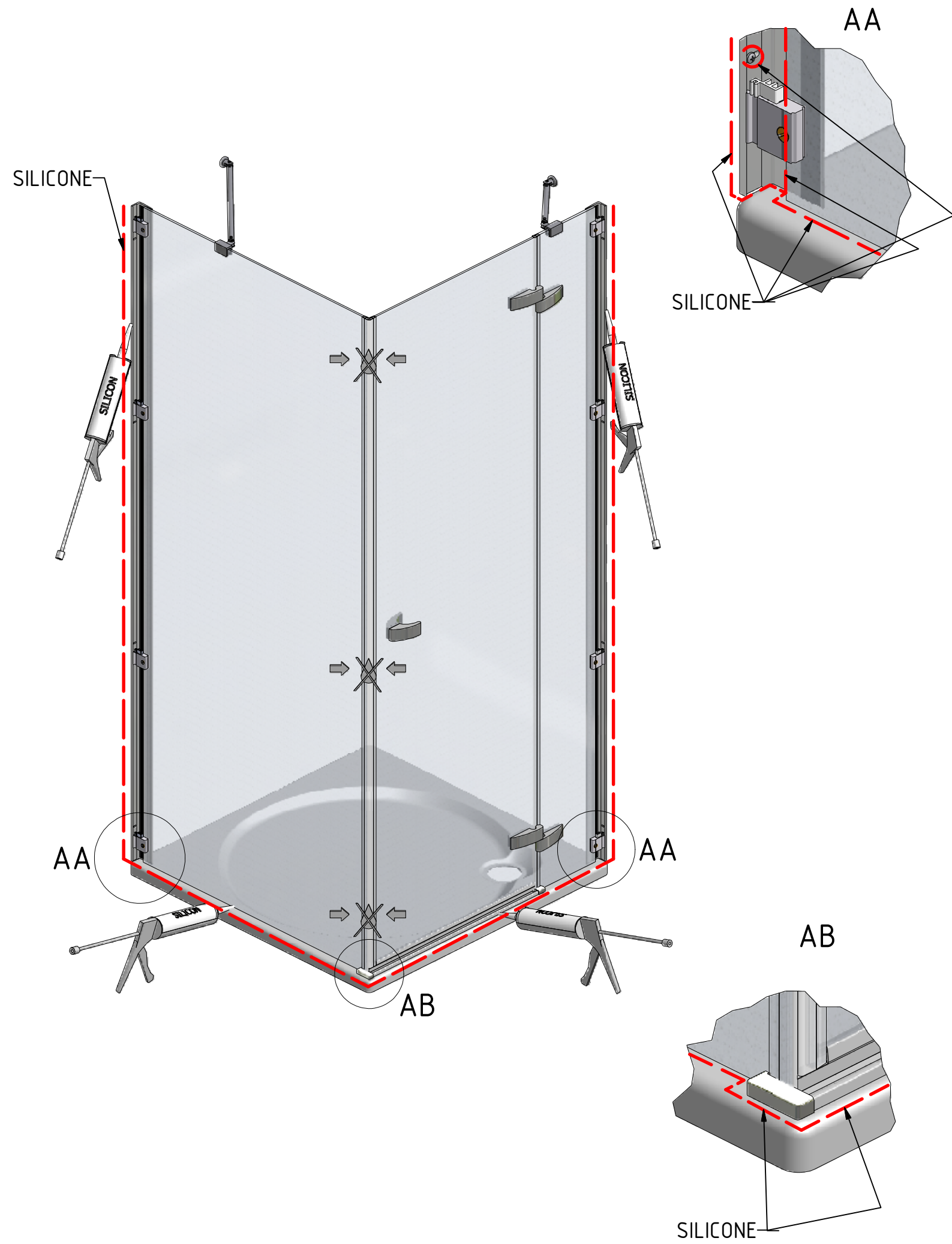
SILICONE
AA
AA
AA
SILICONE
AB
AB
SILICONE

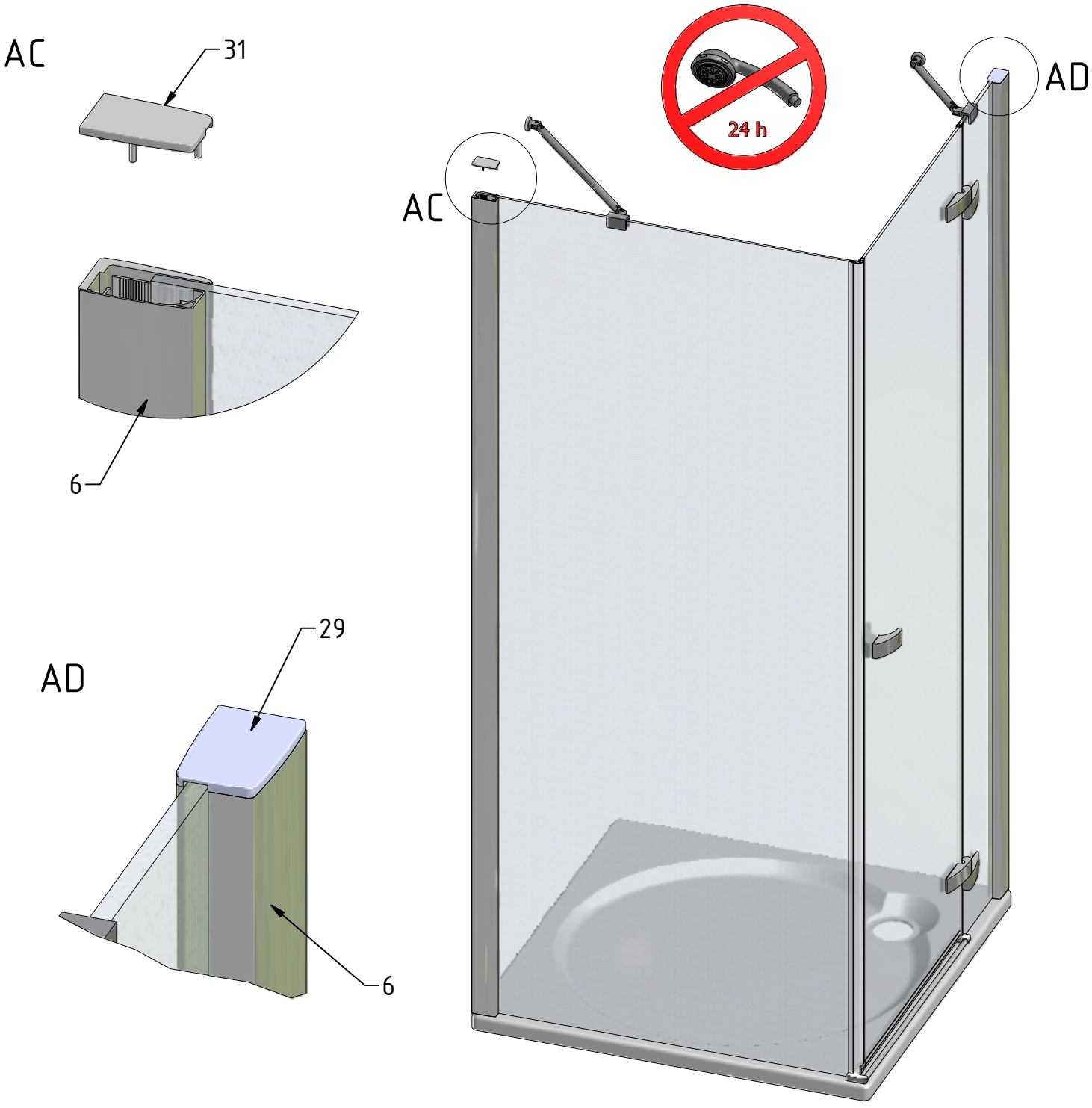
AC
31
6
AC
24 h
AD
AD
29
6

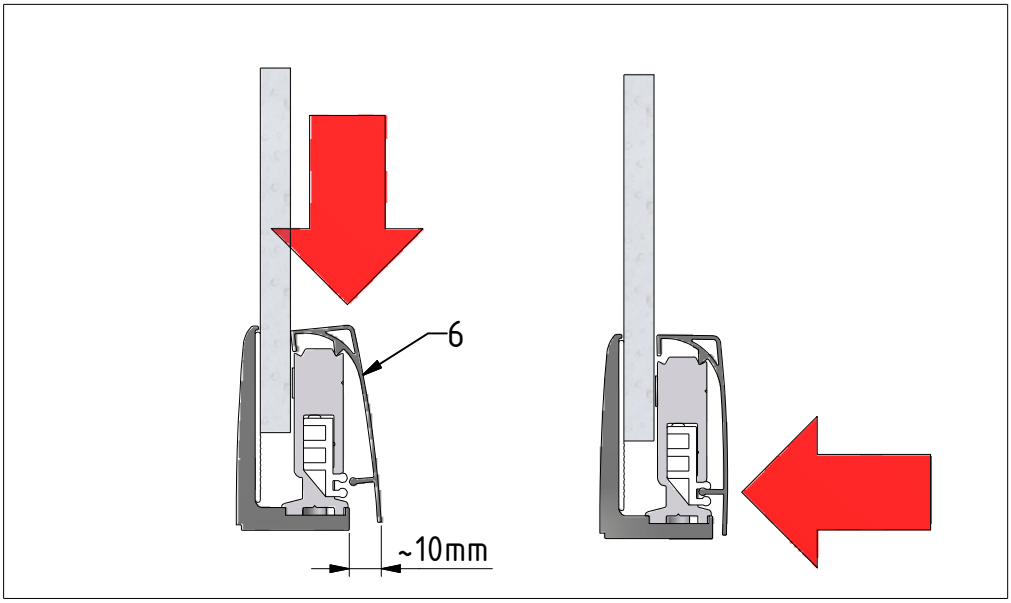
6
~10mm

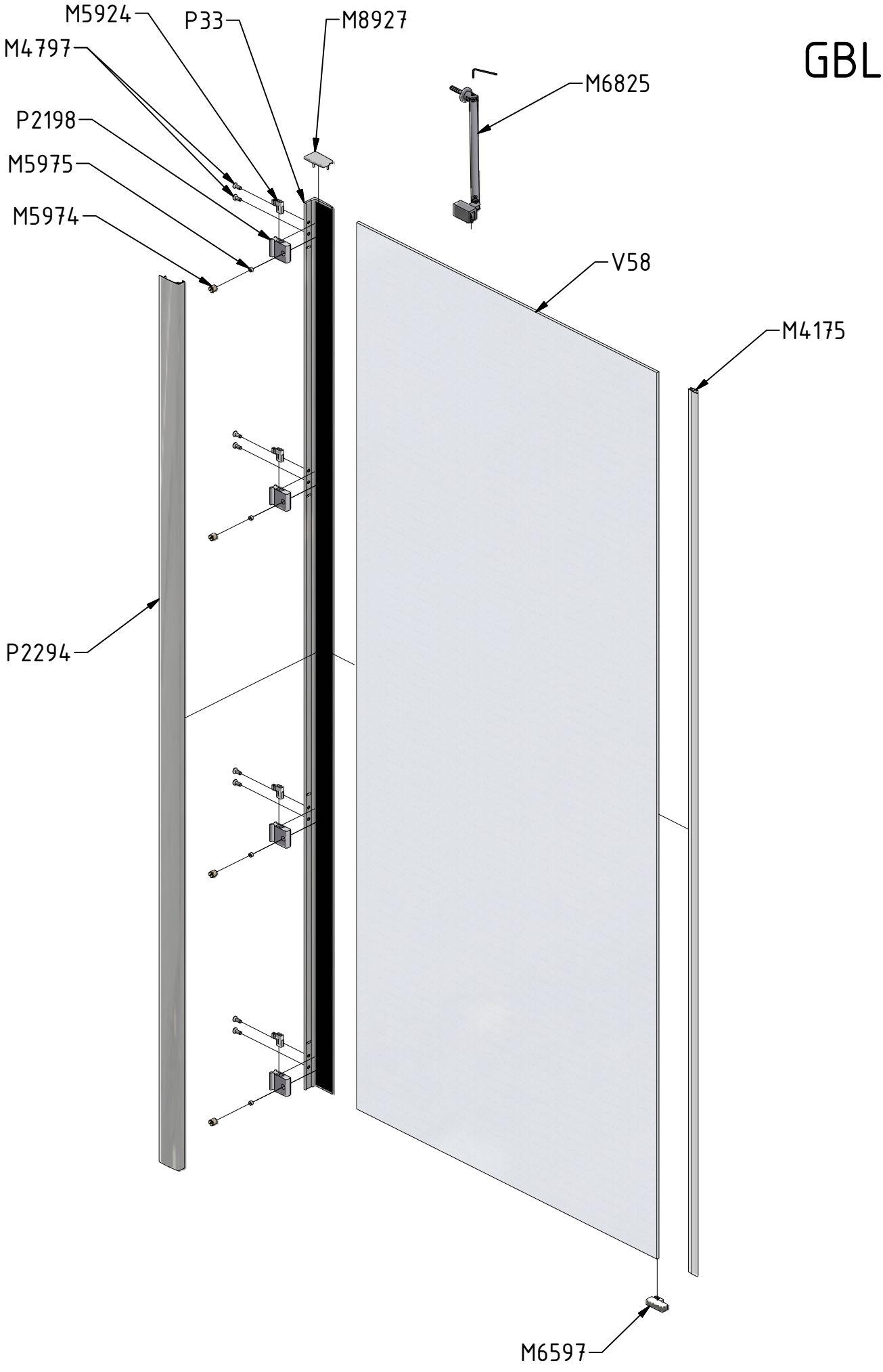
M5924
P33
M8927
M4797
M6825
P2198
M5975
M5974
V58
M4175
P2294
M6597

GBL

GBP

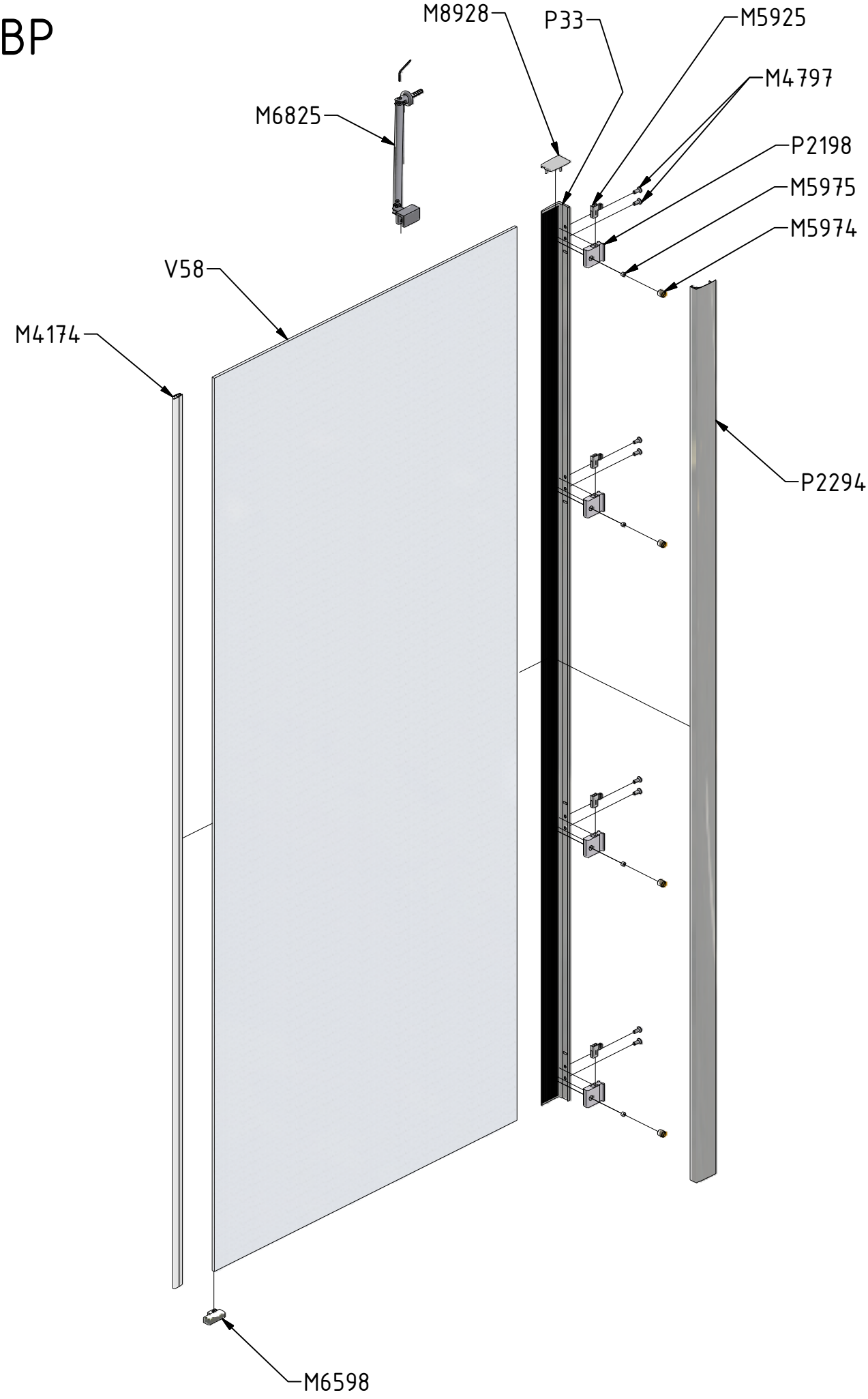
M8928
P33
M5925
M4797
M6825
P2198
M5975
M5974
V58
M4174
P2294
M6598

GDOL1

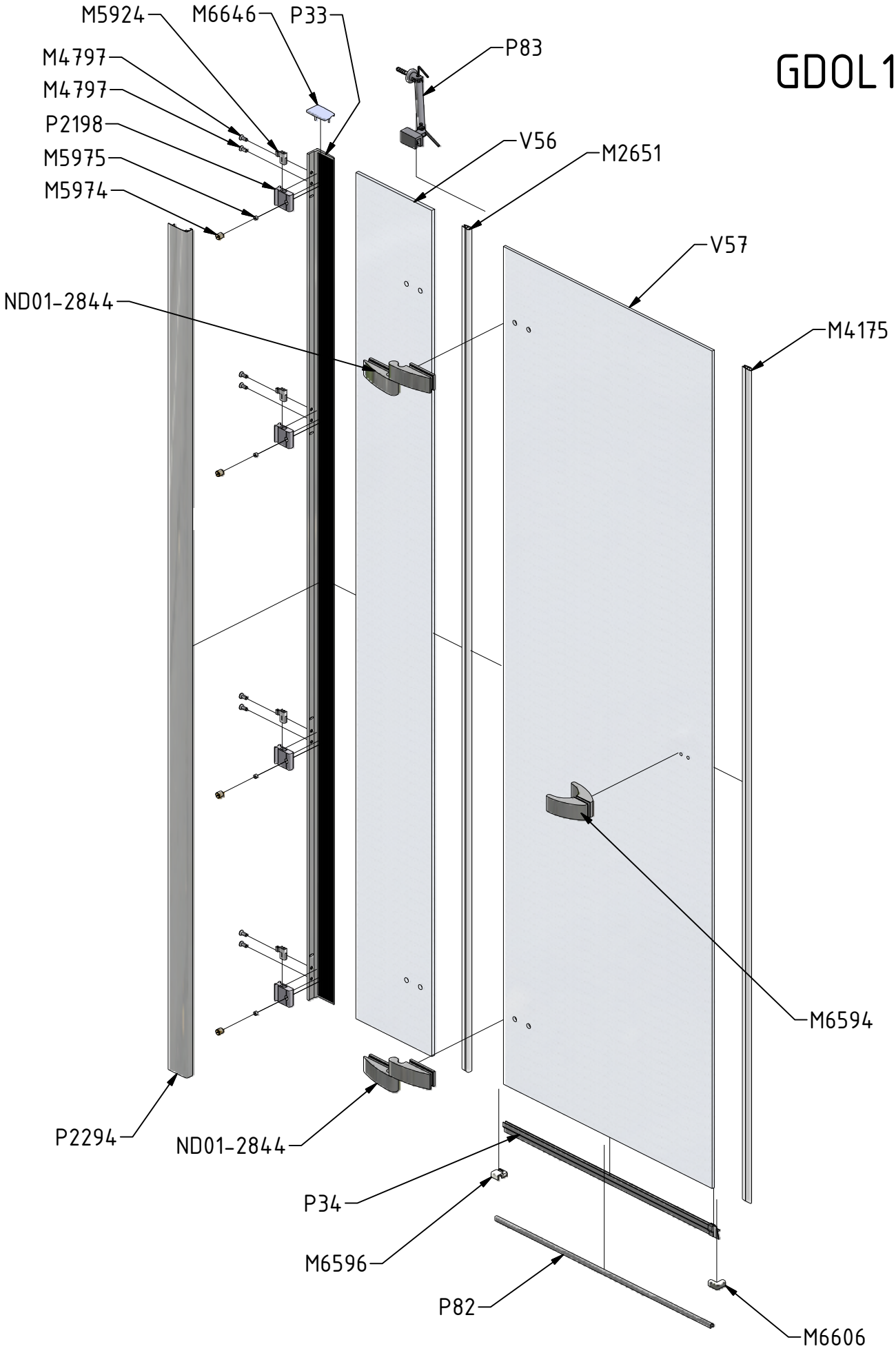

PDF vytvořeno zkušební verzí pdfFactory www.fineprint.cz

GDOP1

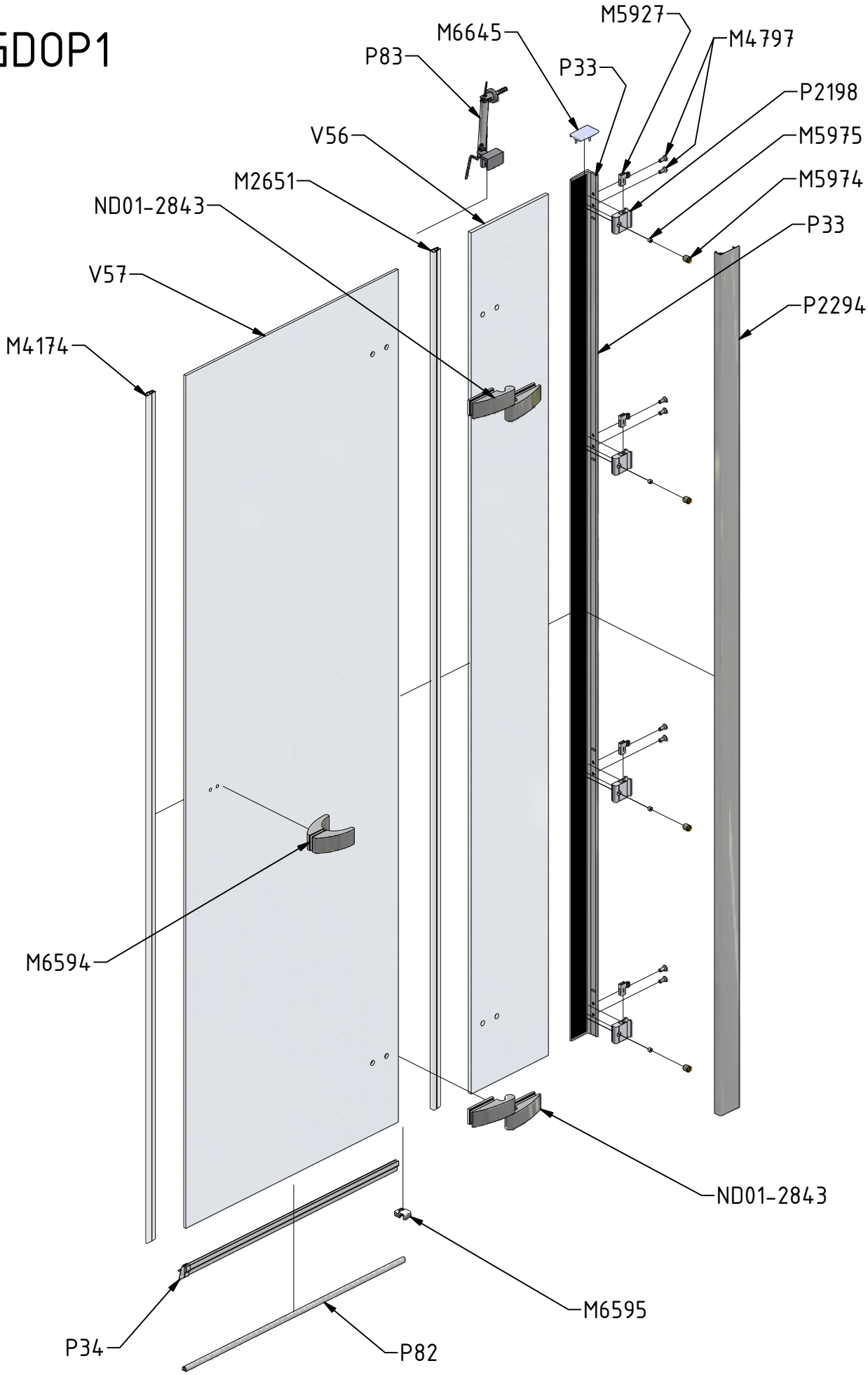

PDF vytvořeno zkušební verzí pdfFactory www.fineprint.cz

ND01-2844

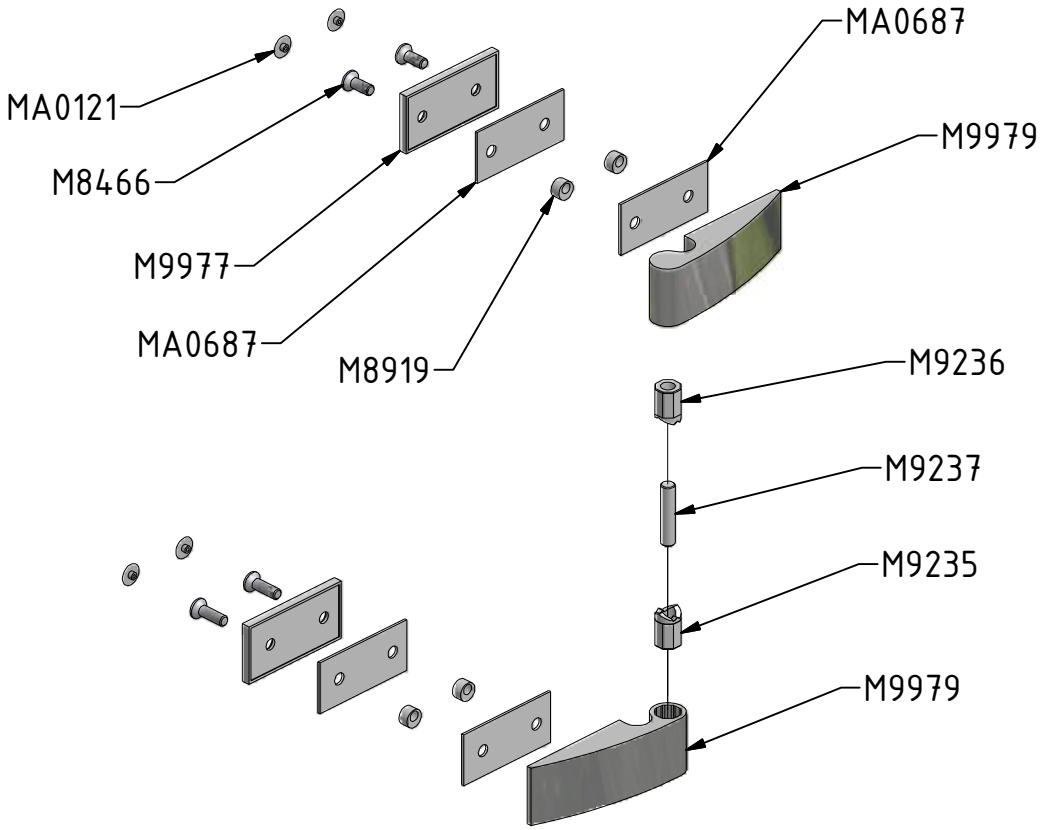

ND01-2843

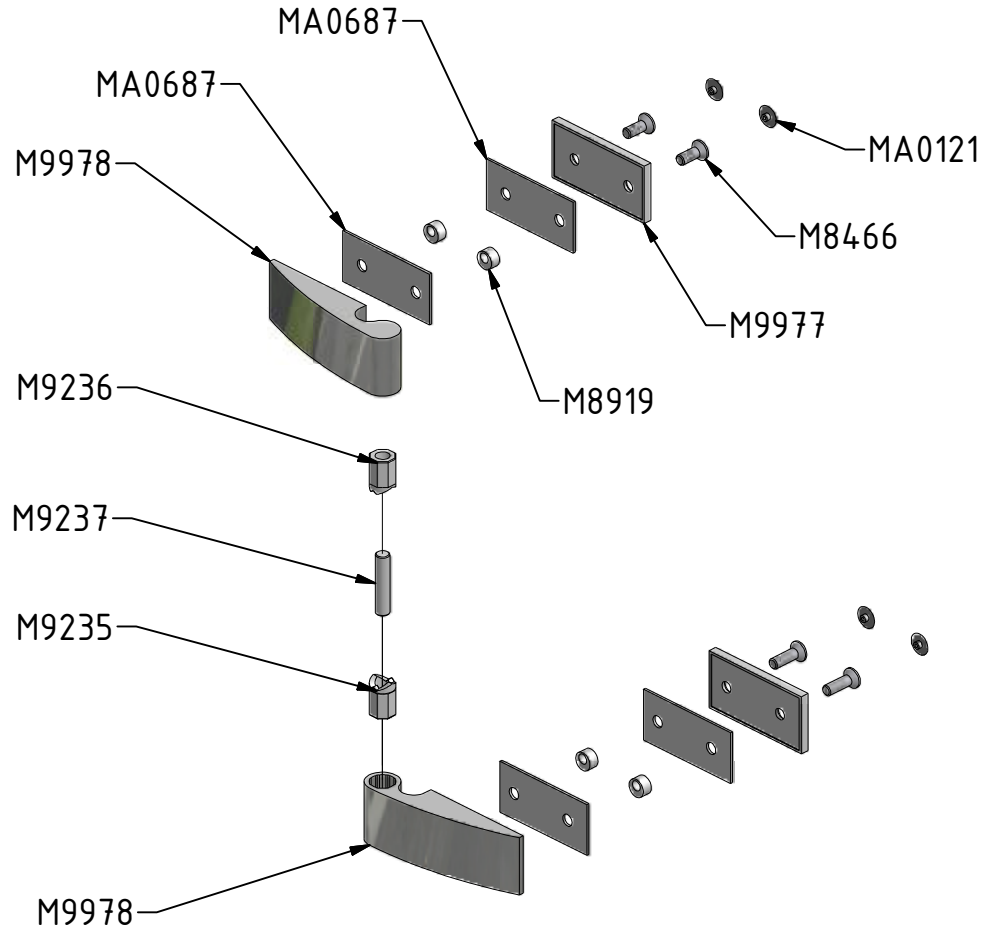

P33			ND01-0973-00
P34			ND01-2420
P82			ND01-2424-9

V58			ND03-0285-00-02
V56			ND03-0278-00-02
V57			ND03-0335-00-02

CE

ROLTECHNIK a.s. / Třebařov 160 / 569 33,
CZECH REPUBLIC

11

EN 14428:2008+A1